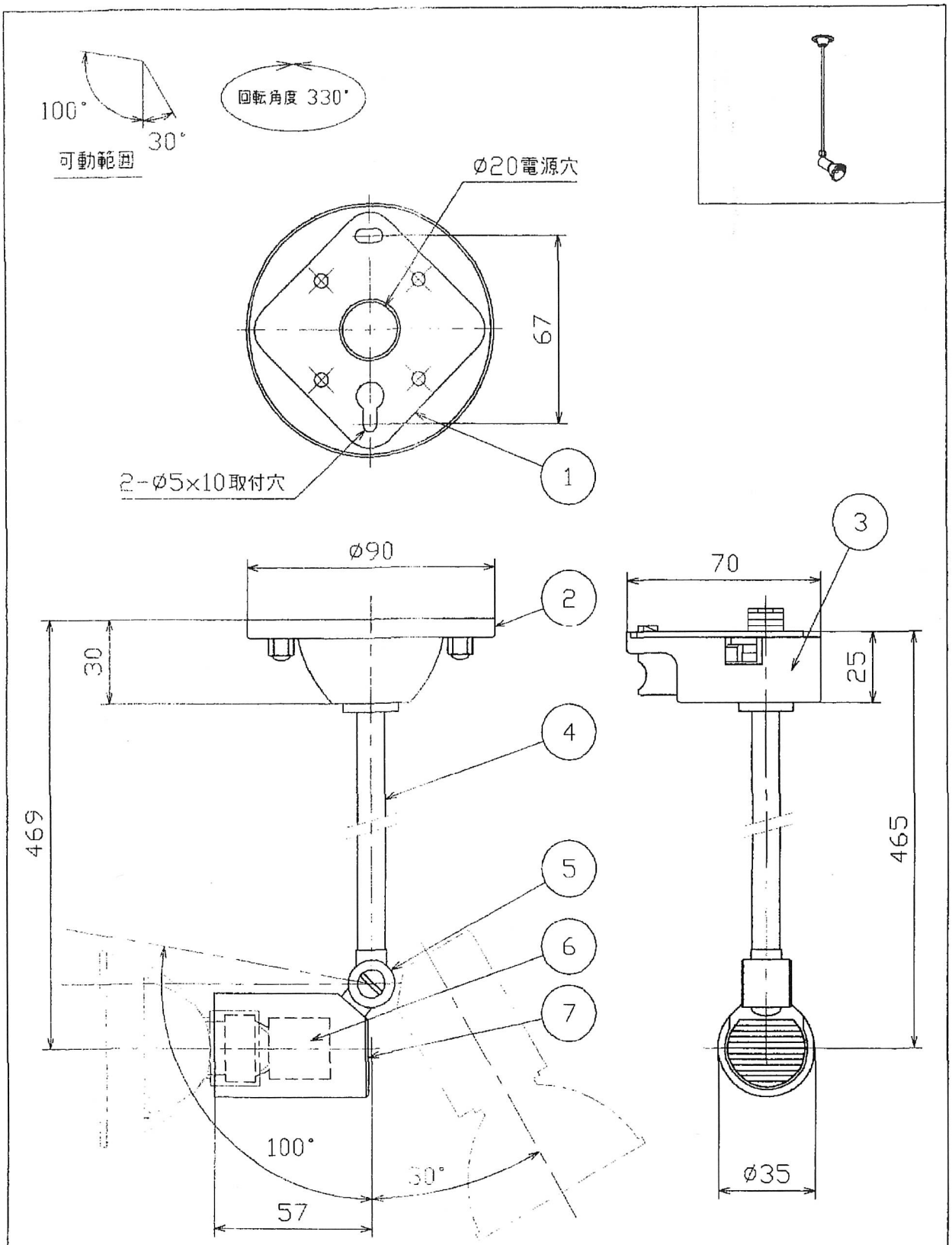

・安全のため、ご使用前に必ず取扱説明書をお読み下さい。

部番	部品名	材質	数	備考
7	本体	アルミダイキャスト	1	ホワイト・ブラック塗装仕上
6	ソケット	ステアライト	1	E-11
5	自在器	亜鉛ダイキャスト	1	ホワイト・ブラック塗装仕上
4	パイプ	鋼管	1	ホワイト・ブラック塗装仕上
3	ダクトプラグ	樹脂	1	ホワイト・ブラック
2	フランジ	鋼板	1	ホワイト・ブラック塗装仕上
1	取付板	亜鉛鋼板	1	脱脂

・近接照射限度 0.5m

特記事項

尺度	1/2	品番	MS1419
重量	kg	電球	レイクールハロゲン球 85W クールコートハロゲン球 65W E-11 マデ (別)
検印		印	印
作成日	2005.03.01		

maxray
A Harmony of Light and Space